GRUPPI DI A.F. A 5 GAMME D'ONDA - CAT. N. 2662-2662/F

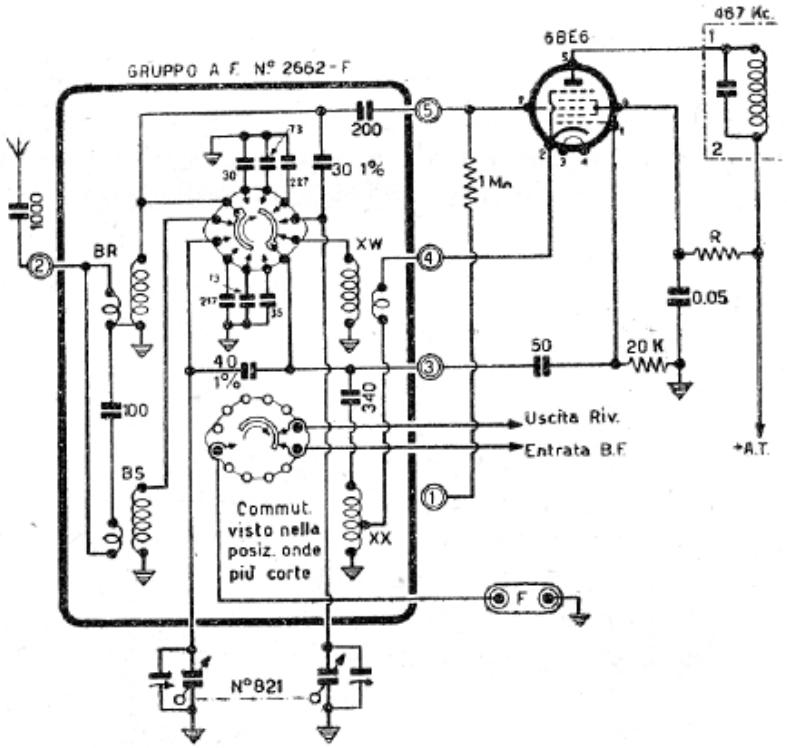

Le caratteristiche che contraddistinguono la Serie 2660 sono state esposte sul « Bollettino » precedente (N. 51). La serie, come è noto, presuppone l'impiego del condensatore variabile con compensatori (N. 821/C). Questo nuovo Gruppo è costruito per la valvola 6BE6, nel modello con posizione per FONO (vedi schema) e senza detta posizione.

Ecco come si procede alla taratura dei Gruppi di questa Serie:

1. Agire su LOM (bobina oscill. O. Medie) per far corrispondere un segnale di 577 kHz con l'indicazione relativa della scala (520 m.). - Agire poi sul compensatore del condensatore variabile (sez. oscillat.) per far coincidere un segnale di 1430 kHz sui 210 m. della scala.

2. Ripetere le operazioni di cui sopra sino alla massima esattezza. Ritoccare il nucleo LAM per massima uscita su 520 m. ed il compensatore del condensatore variabile (sez. aereo) per la massima uscita sui 210 m. Ripetere accuratamente anche queste operazioni.

3. Commutare su gamma 49 m. e agire su nucleo LOC per far coincidere un segnale di 6,05 MHz sulla scala (se la scala reca una suddivisione in grandezze decimali sino a 100, detta coincidenza corrisponde a 60). Agire su nucleo LAC per massima uscita.

4. Le altre gamme di O. Corte rimangono automaticamente tarate. Se si ha la divisione centesimale sulla scala da un controllo dovrà risultare:
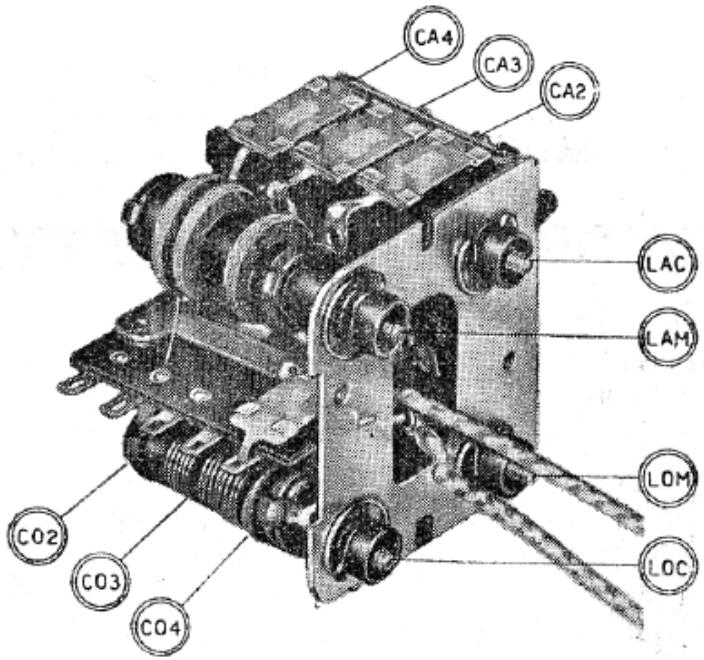
Gamma 31 m. - segnale 9,3 MHz = 35 - 45 della scala.
Gamma 24 m. - segnale 11,5 MHz = 35 - 45 della scala.
Gamma 17 m. - segnale 15 MHz = 40 - 50 della scala.